PICHLER

Montageanleitung
Instruction Manual

Bergfalke 3000

R/C Modellflugzeug in Holz-Fertigbauweise

95% PRE BUILT
ARF
ALMOST READY TO FLY

Technische Daten *

Spannweite:	3000mm
Länge:	1480mm
Abfluggewicht:	2500g
R/C Funktionen:	Seiten-, Höhen- und Querruder, Landeklappen, Schleppkupplung
Servos (empfohlen):	2x Servo DS3012 [# C4995] 3x Servo DS4020 [# C4994]

Sonderzubehör:
C5398, Elektrische Störklappen
C7089, Antriebssatz Brushless für Bergfalke 3000
C4995, Servo DS3012
C4994, Servo DS4020

Specifications *

Wingspan:	3000mm
Length:	1480mm
Flying weight:	2500g
R/C functions:	Rudder, Elevator, Aileron, Spoilers, Tow System
Servos (recommended):	2x Servo DS3012 [# C4995] 3x Servo DS4020 [# C4994]

Optional Accessories:
C5398, Electric Spoilers (flaps)
C7089, Power Set Brushless for Bergfalke 3000
C4995, Servo DS3012
C4994, Servo DS4020

Sicherheits- und Gefahrenhinweise. Dieses Flugmodell ist kein Spielzeug für Kinder unter 13 Jahren und kann im Betrieb schwere Schäden und Verletzungen und Personen und Tieren verursachen. Drehende Propeller sind sehr gefährtlich und können ebenfalls schwere Schäden und Verletzungen hervorrufen. Dieses Flugmodell ist für Anfänger nicht geeignet. Falls Sie unerfahren im Betrieb mit solchen Flugmodellen sind, wenden Sie sich bitte an einen Fortgeschrittenen oder Profi.

* Änderungen und Irrtümer vorbehalten

* Subject to change without notice

Dieses ferngesteuerte R/C Flugmodell ist für Anfänger nicht geeignet sondern richtet sich an fortgeschrittene Modellbauer.
Trotz sehr hoher Vorfertigung erfordern die Endmontage und der Betrieb des Modells etwas Übung sowie grundlegende Erfahrungen.
Wenn Sie unerfahren sind, bitten Sie einen Modellbaukollegen um Hilfe oder fragen Ihren Modellbau-Fachhändler vor Ort.
Bevor Sie mit dem Zusammenbau beginnen, prüfen Sie den Inhalt auf Vollständigkeit, Passgenauigkeit bzw. eventuelle Mängel.
Für den Zusammenbau benötigen Sie das übliche Werkzeug sowie Klebstoffe wie Sekundenkleber und 5-Minuten Epoxy.
Der Lieferumfang kann ggf. abweichen. Das Modell wurde von erfahrenen Mitarbeitern weitgehenst in Handarbeit gefertigt und selbstverständlich vor dem Versand im Werk sorgfältig geprüft. Trotzdem bitten wir Sie zu beachten:
Wir entwickeln und fertigen unsere Modelle zum Fliegen und nicht, um damit einen Scale-Wettbewerb zu gewinnen.
Deshalb gilt: Kleine Unregelmäßigkeiten am Modell sind normal und berechtigen nicht zur Reklamation. Ein gewisses Maß an Nacharbeit kann erforderlich sein und ist dem Kunden (= fortgeschrittener Modellbauer) zuzumuten.
Das Modell wurde werksseitig mit Bügelfolie falten- und blasenfrei bespannt.
Aufgrund von Temperaturschwankungen während Transport und Lagerung kann es zu mehr oder weniger starker Falten- und Blasenbildung kommen. Dies ist normal und kein Reklamationsgrund. Mit einem Heißluftgebläse (Fön) kann die Folie unter vorsichtiger Wärmeeinwirkung wieder gespannt werden. Vielen Dank für Ihr Verständnis.

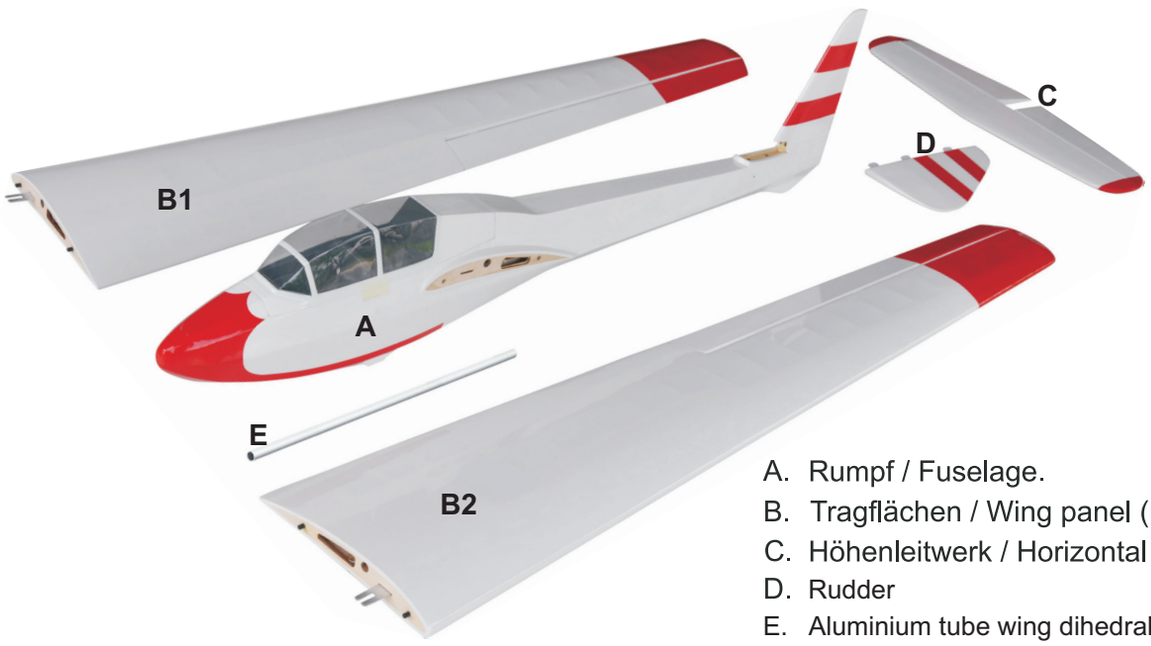

A. Rumpf / Fuselage.
B. Tragflächen / Wing panel (B1,B2).
C. Höhenleitwerk / Horizontal stabilizer.
D. Rudder
E. Aluminium tube wing dihedral brace.

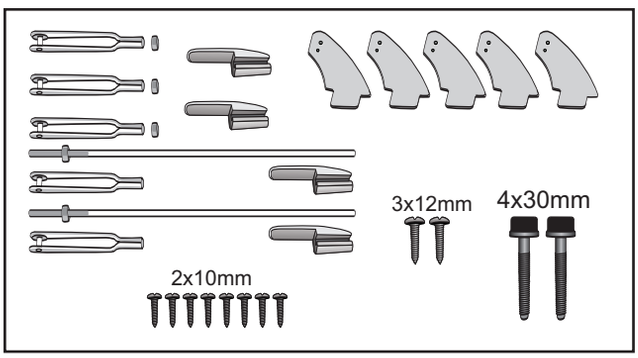

Querruder / Aileron

Servoeinbau / Servo Installation

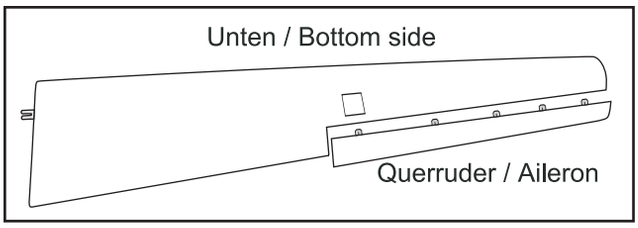

Test fit the ailerons to the wing with the hinges. If the hinges don't remain centered, stick a pin through the middle of the hinge to hold it in position.

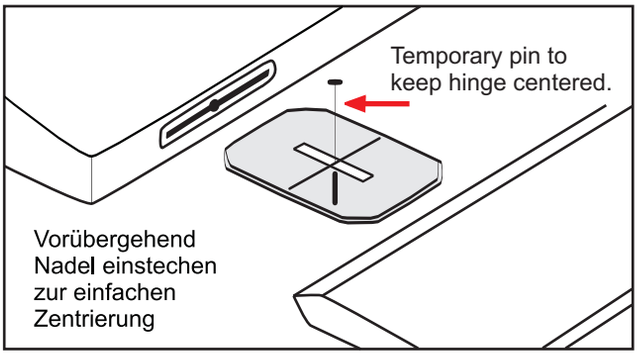

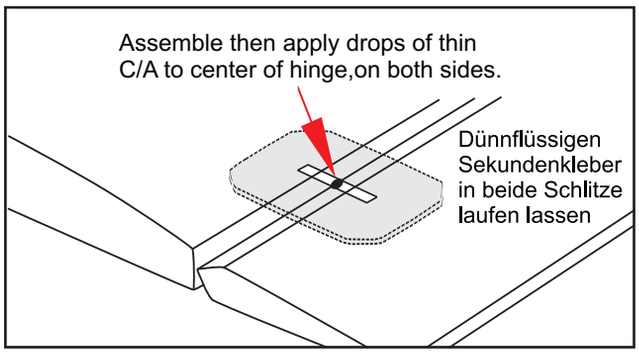

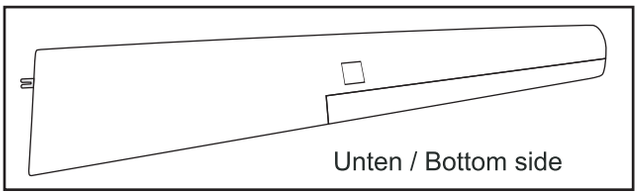

Install the rubber grommets and brass eyelets on to the aileron servos.

Using a modeling knife, remove the covering from over the pre-cut servo arm exit hole on the aileron servo tray /hatch.This hole will allow the servo arm to pass through when installing the aileron pushrods.

Using the thread as a guide and using masking tape, tape the servo lead to the end of the thread: carefully pull the thread out. When you have pulled the servo lead out, remove the masking tape and the servo lead from the thread.

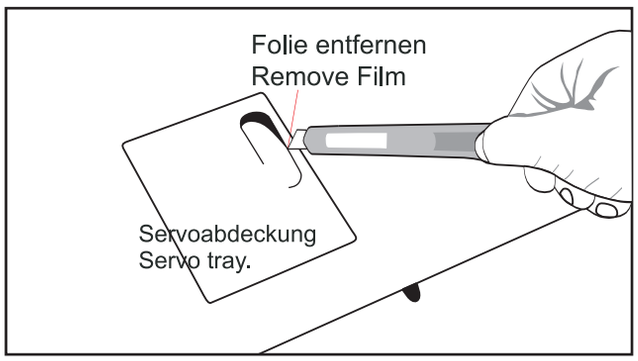

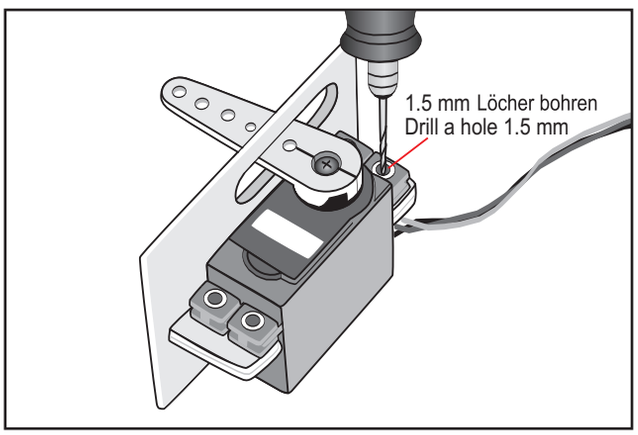

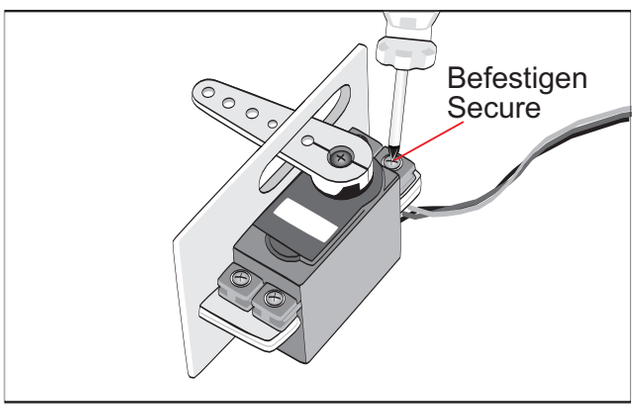

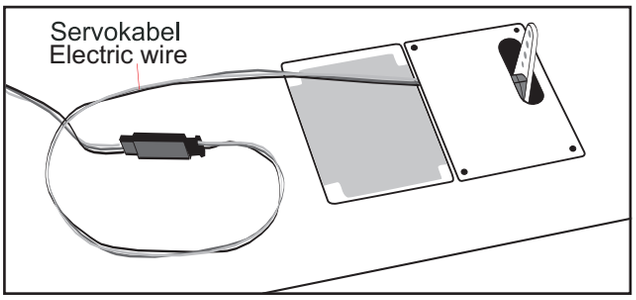

Place the servo into the servo tray. Center the servo within the tray and drill 1.5mm pilot holes through the block of wood for each of the four mounting screws provided with the servo.

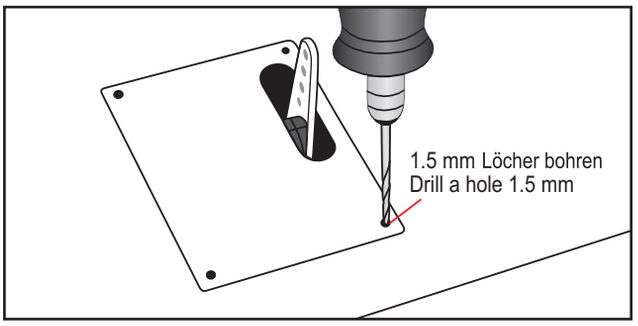

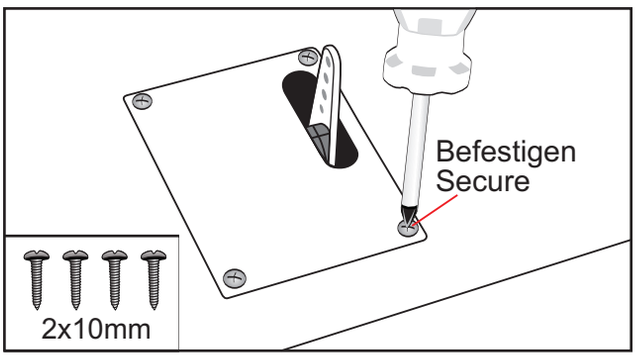

Querruderanlenkung
Aileron Control Horn

Remove the covering from the slot on the bottom of the aileron.

Insert the control horn into the slot and secure it by A+B Epoxy glue.

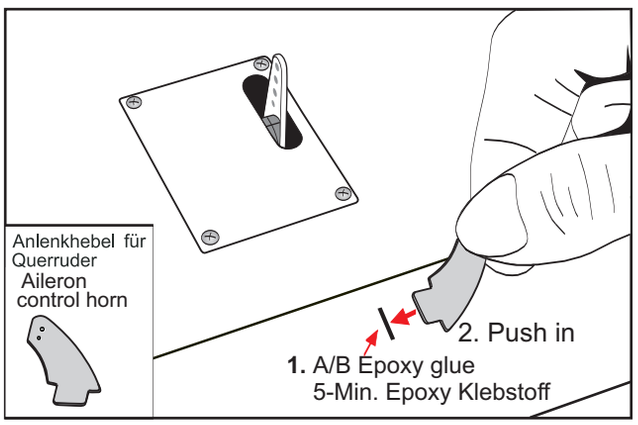

Installing the aileron linkages

Installing the aileron linkages as pictures below.

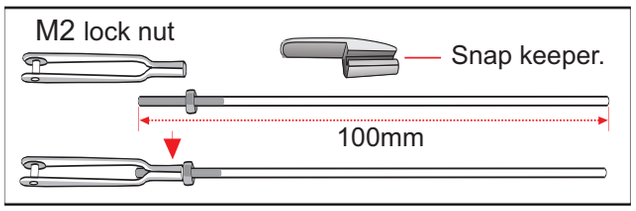

Using pliers, carefully make a 90 degree bend down at the mark made. Cut off the excess wire, leaving about 6mm beyond the blend.

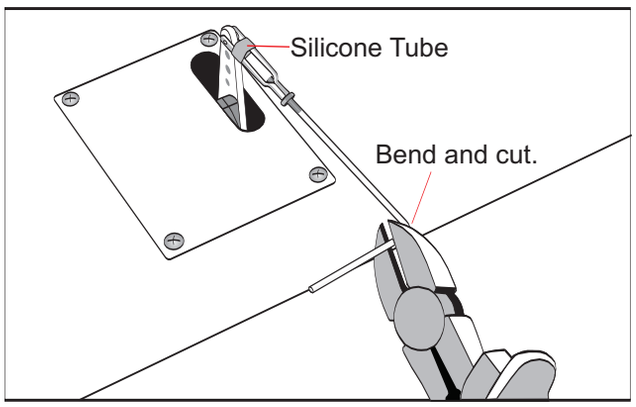

Insert the 90 degree bend down through the hole in the control horn. Install one nylon snap keeper over the wire to secure it to the control horn. Install the control horn retaining screw and remove the from the aileron.

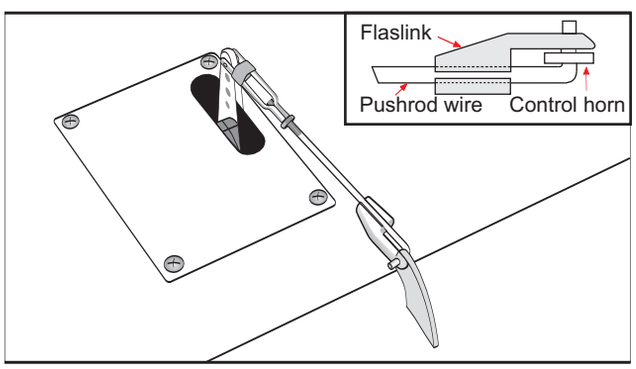

Repeat the procedure to install the second aileron linkages in the opposite wing half.

After both linkages are completed. connect both of the aileron servo loads using a Y-harness you have purchased.

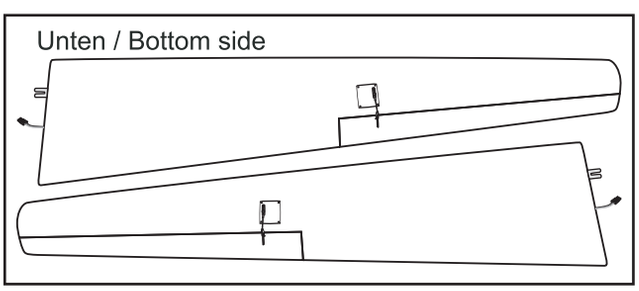

Installing Electric Spoilers.

Installing the Electric Spoilers as pictures below.

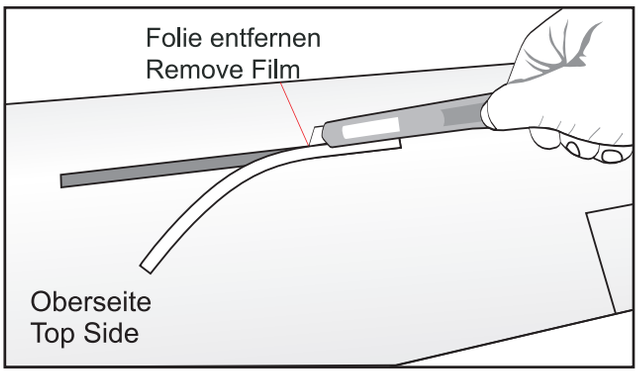

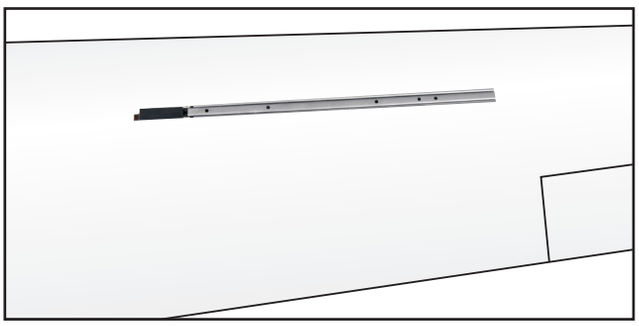

Repeat the procedure to install the second Electric Spoilers in the opposite wing half.

Motoreinbau / Motor Installation

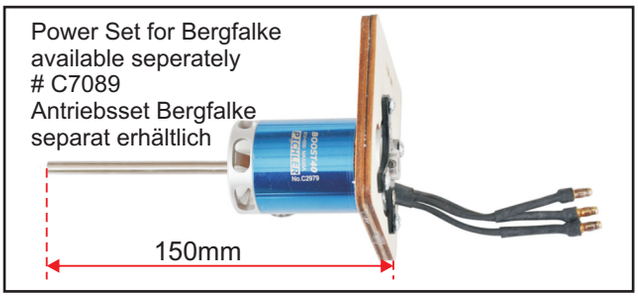

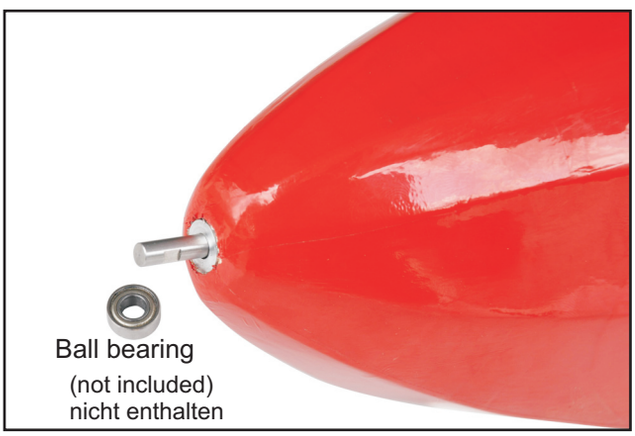

Installing the fuselage servos

1. Install the rubber grommets and brass collets into the elevator, rudder. Test fit the servos into the servo tray. Trim the tray if necessary to fit your servos.

2. Mount the servo to the tray using the mounting screws provided with your radio system.

Rudder Installation

Rudder install as same as the way of aileron.
Please see pictures below:

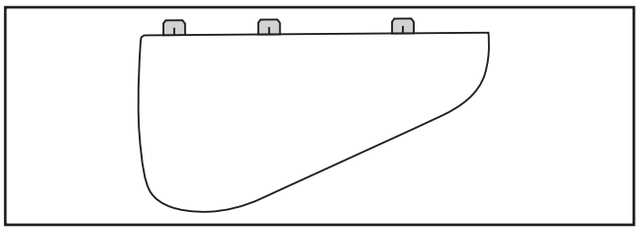

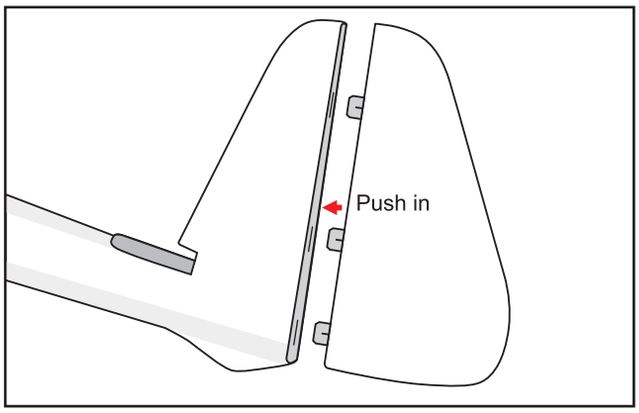

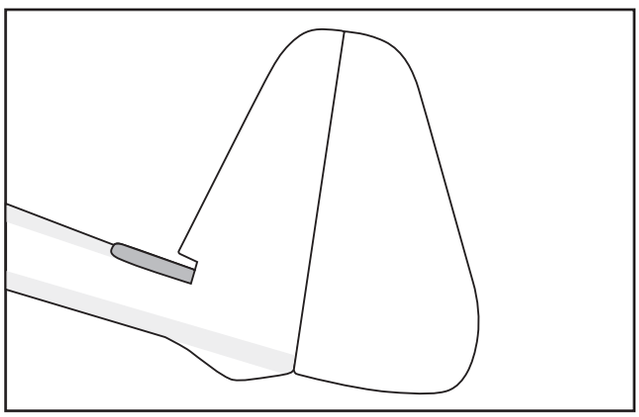

Seitenruderanlenkung / Rudder Pushrod

Rudder control horn and linkage install as same as the way of aileron. Please see pictures below:

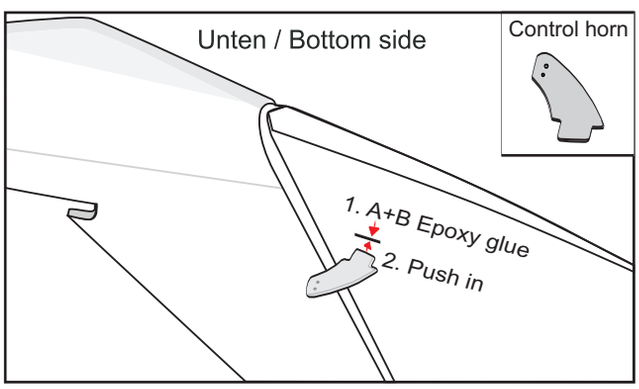

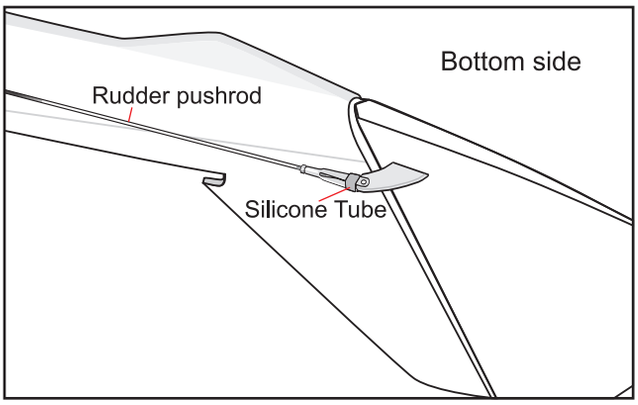

Using pliers, carefully make a 90 degree bend down at the mark made. Cut off the excess wire, leaving about 6mm beyond the blend.

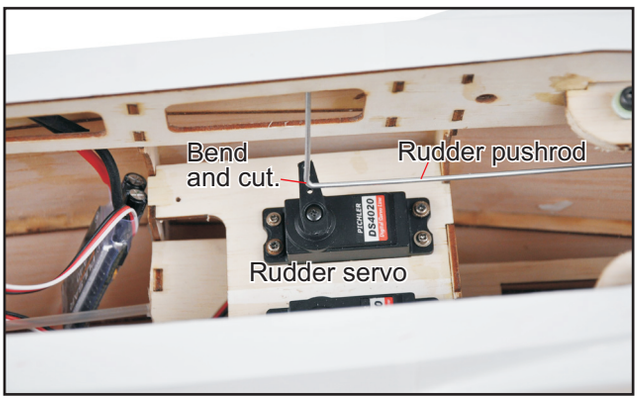

Insert the 90 degree bend down through the hole in the servo arm. Install one nylon snap keeper over the wire to secure it to the servo arm.

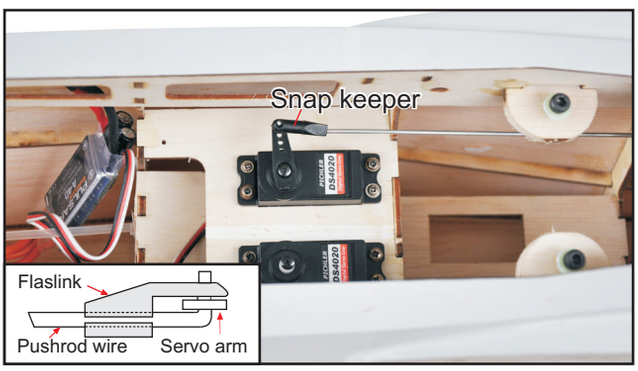

Höhenruder

1) Elevator install as same as the way of aileron.

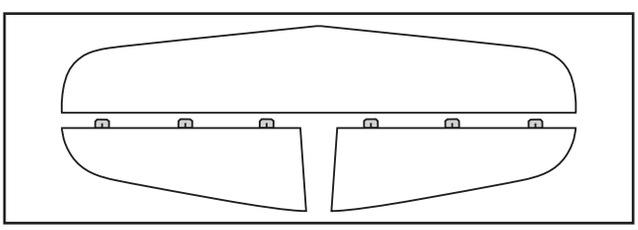

2) Draw a center line onto the horizontal stabilizer. Then put the horizontal into the fuselage.

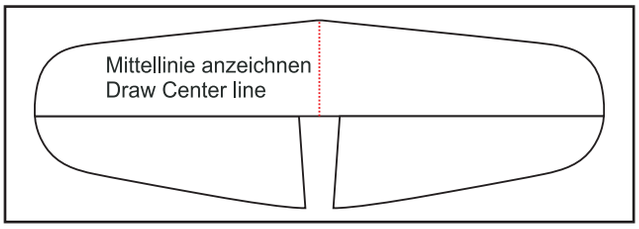

3) Check the fit of the horizontal stabilizer in its slot. Make sure the horizontal stabilizer is square and centered to the fuselage by taking measurements, but don't glue anything yet.

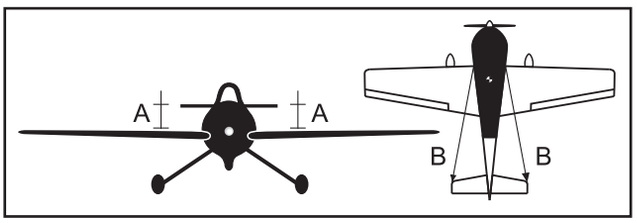

Höhenruder und Tragfläche müssen parallel zueinander ausgerichtet sein

Elevator and Main wing must be aligned parallel to each other

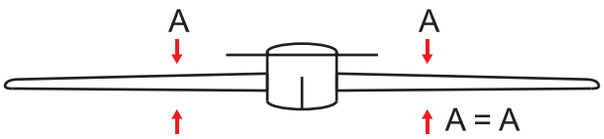

With the horizontal stabilizer correctly aligned, Screw the elevator in position.

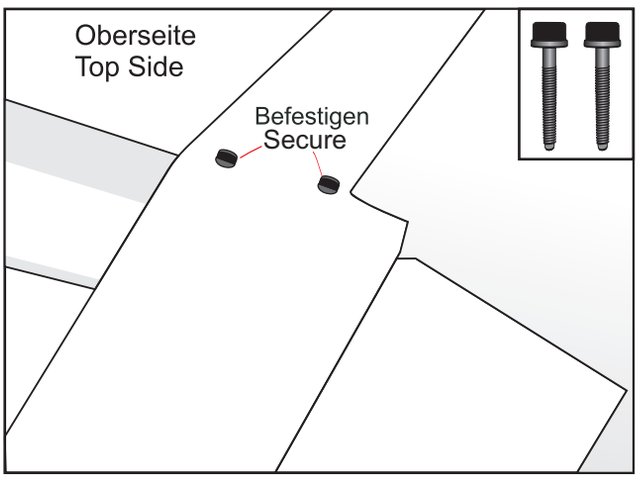

Höhenruderanlenkung / Elevator Linkage

Elevator control horn and linkage install as same as the way of aileron. Please see pictures below.

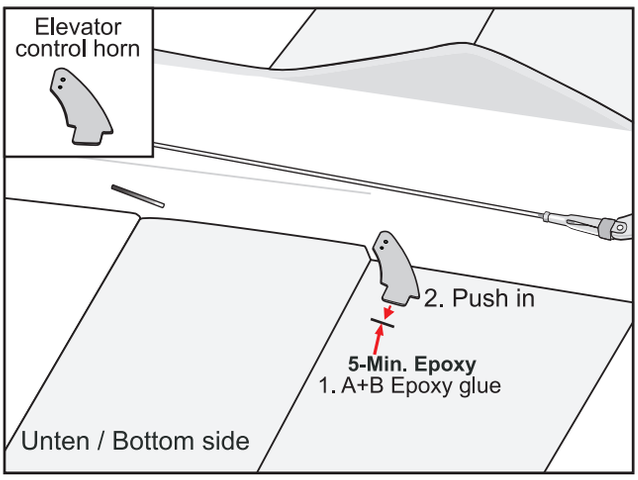

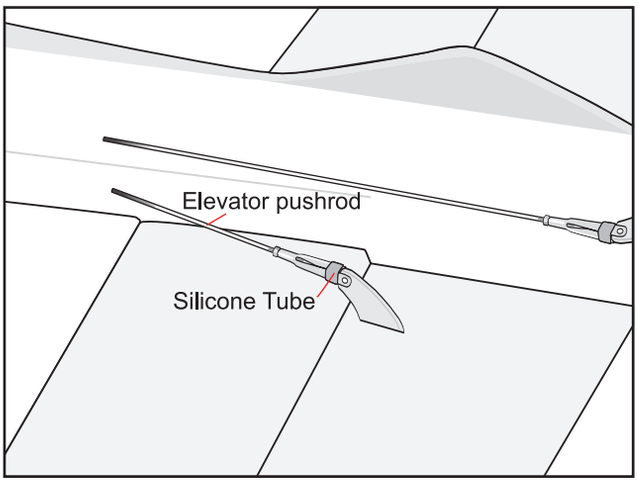

Repeat the procedure to install the second elevator control horn and linkage.

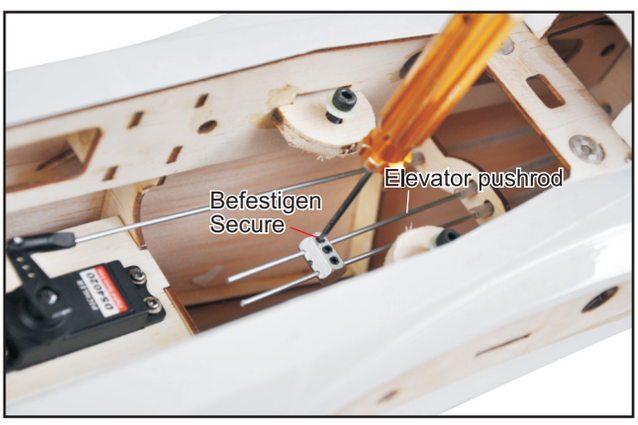

Using pliers, carefully make a 90 degree bend down at the mark made. Cut off the excess wire, leaving about 6mm beyond the blend.

Insert the 90 degree bend down through the hole in the servo arm. Install one nylon snap keeper over the wire to secure it to the servo arm.

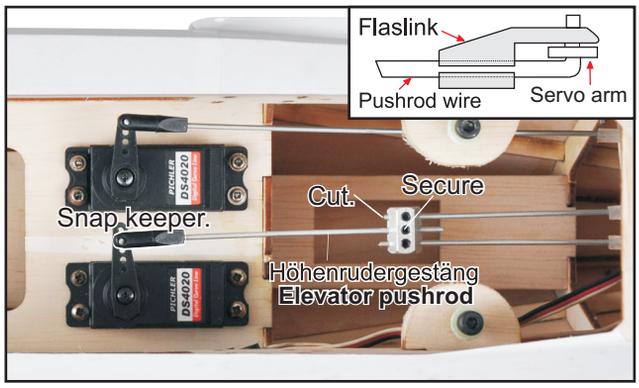

Installing The Receiver, ESC And Battery

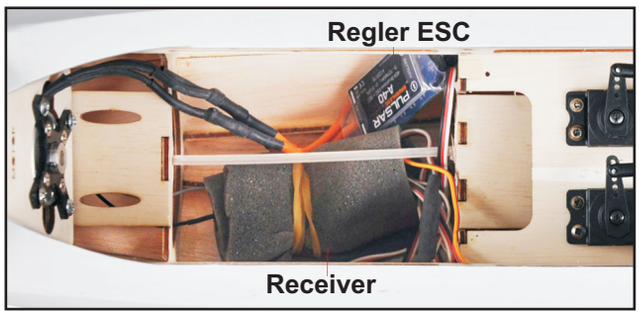

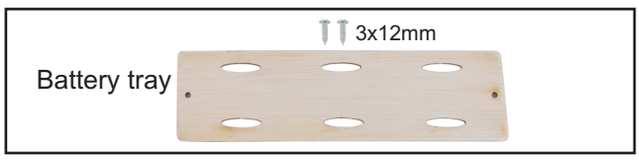

Tragflächen / Wings

Locate the aluminium wing dihedral brace.

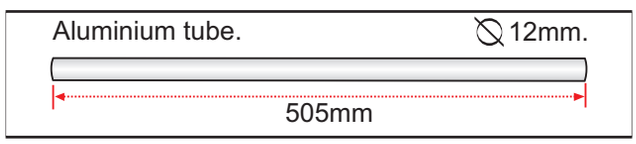

Attach the aluminium tube into the fuselage.

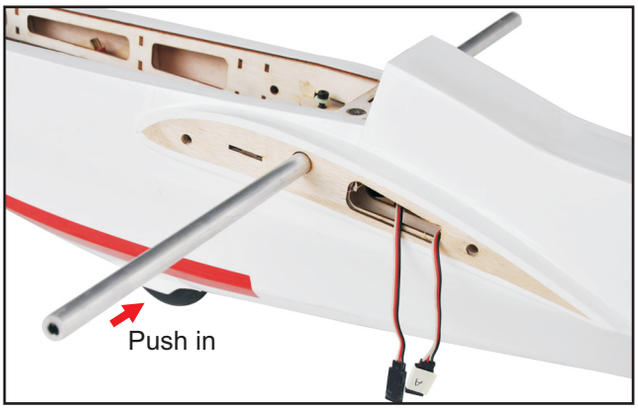

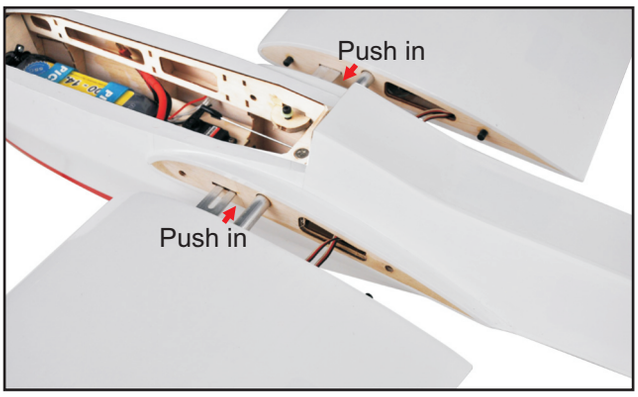

Screw the wing panel in position.

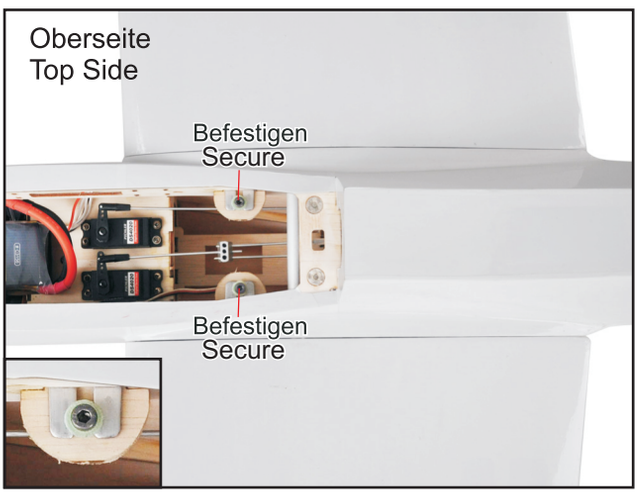

Cockpit Installation

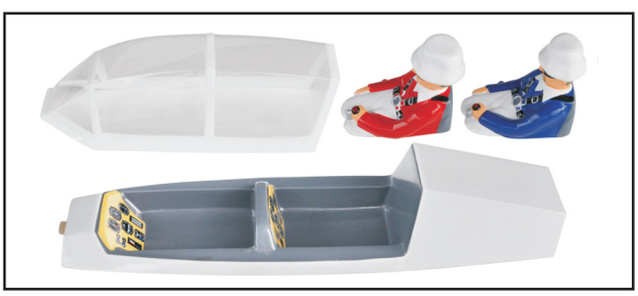

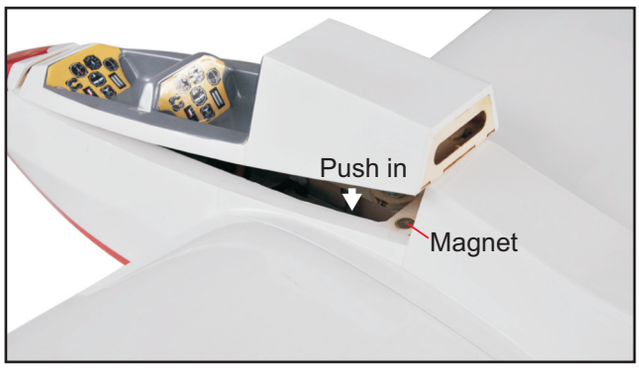

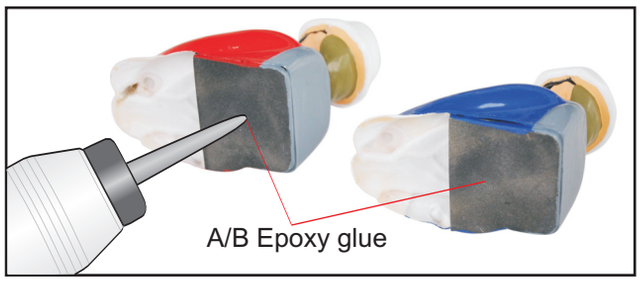

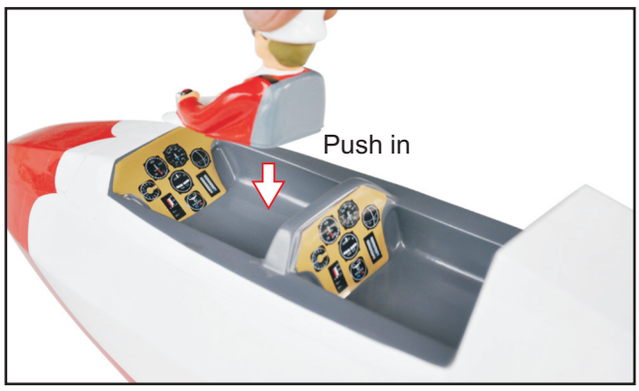

Position the canopy so the rear frame on the canopy is aligned with the rear edge of the cockpit opening. Use canopy glue to secure the canopy to the canopy hatch. Use low-tack tape to hold the canopy in position until the glue fully cures. Wrap the tape completely around the canopy hatch, as the tape does not stick well to the covering. We used balsa sticks to hold the lower edges of the canopy tightly against the canopy hatch.Installing the fuselage hatch as same as picture below.

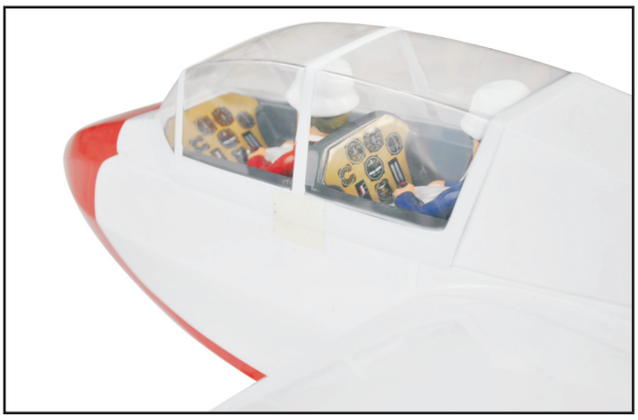

Schwerpunkt / Center of Gravity

Der ideale Schwerpunkt befindet sich 50mm von der Tragflächenvorderkante aus gemessen.
The ideal Center of Gravity (C.G.) is located 50mm behind the leading edge.

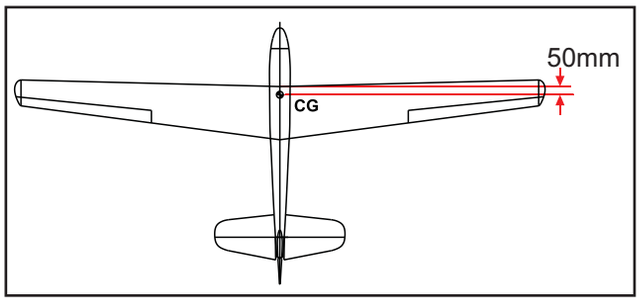

Ruderausschläge / Control Throws

Conrol throws may be enlarged by experienced pilots.

Die Ruderausschläge können je nach Flugkönnen des Piloten vergrößert werden.

Aileron:	25mm up	15mm down
Elevator:	25mm up	25mm down (30%Expo)
Rudder:	50mm right	50mm left